Electrolux PROFESSIONAL

Fit System Neutro 1125 mm - 3 GN (finitura in acciaio inox)

ARTICOLO N° _____

MODELLO N° _____

NOME _____

SIS # _____

AIA # _____

320101 (FSV11N3X) Elemento neutro, finitura acciaio, 3 GN

Descrizione

Articolo N° _____

Piano di lavoro in acciaio AISI 304 con angoli arrotondati. Spessore del piano 50mm.Pannelli laterali in acciaio.Base armadiata con porte in acciaio lato operatore. Scorrivassoio in tubi d'acciaio, lato cliente, pieghevole per facilitare il passaggio dell'unità attraverso le porte.Questa unità è montata su 4 ruote (150mm di altezza).

Approvazione: _____

Caratteristiche e benefici

- Gli elementi neutri comprendono:
  -ruote
  -pannelli in acciaio inox o con finiture in ciliegio
  -porte lato operatore in acciaio inox o con finiture in ciliegio
  -1 scorrivassoio in acciaio inox o con finiture in ciliegio.
- Disponibile come speciale con scorrivassoio aggiuntivo o senza scorrivassoio.
- Zoccolatura ribaltabile ed installabile a copertura delle ruote o dei piedini (da richiedere come speciale).
- In conformità dei principali enti di certificazione internazionali e marchio CE.

Costruzione

- Top in acciaio AISI 304 con bordi arrotondati.
- Armadi sottostanti chiusi da portine lato operatore (in acciaio inox o con finiture in cicliegio) adatti a contenere stoviglie o altri utensili.
- Tutte le unità sono installate su 4 ruote di150 mm di altezza (2 con freno), ma possono anche essere installate su piedini di 150 mm di altezza (da richiedere come speciale).
- Lo scorrivassoio, realizzato con tubi diacciaio inox AISI 304 o con finiture in ciliegio, è installato lato cliente ed è pieghevole per facilitare il passaggio delle unità attraverso i vani porta.

Fit System
Neutro 1125 mm - 3 GN (finitura in acciaio inox)

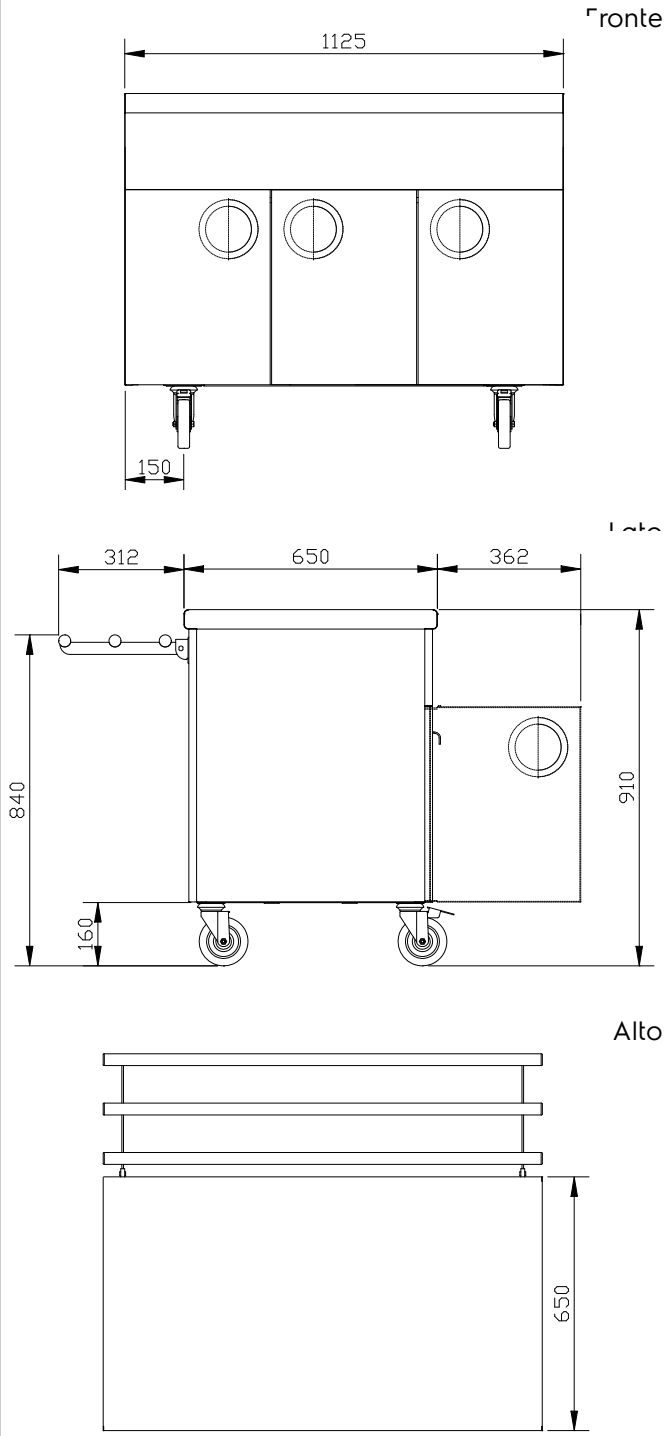

Informazioni chiave

Numero porte:	
320101 (FSV11N3X)	3
Tipo di porta:	Cernierato
Dimensioni esterne, larghezza:	1125 mm
Dimensioni esterne, profondità:	962 mm
Dimensioni esterne, altezza:	910 mm
Peso netto:	60 kg

L'azienda si riserva il diritto di apportare modifiche ai prodotti senza preavviso